ООО «ВАМ»
308031, Белгородская обл, г. Белгород, ул. Есенина 9,корпус 3 кв.58
ИНН 3102635703, КПП 310201001, ОГРН 1143130001992
(910) 737-29-07, +79155295907
v.a.m.zakaz@mail.ru

Время.
Альтернатива.
Модернизация.

РДУ – 25 /16 – НО15-НЖ

ПАСПОРТ
РЕГУЛИРУЕМОГО ДРОССЕЛЬНОГО УСТРОЙСТВА (РДУ)

Описание РДУ

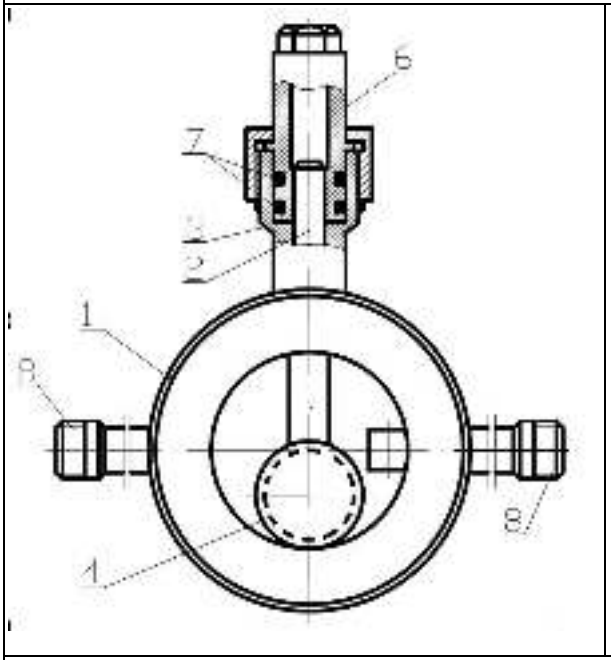

Регулируемое дроссельное устройство (РДУ) – предназначено для дросселирования (гашения) избыточного перепада давления потока неагрессивной жидкости в трубопроводе с возможностью ручной регулировки (коррекции) её расхода.
РДУ снабжено штуцерами (поз. 8) для подключения дифманометра (для измерения создаваемого РДУ перепада давления).
Технические параметры: Вес не более 2кг. Диаметр прохода 12(±10%)мм.
Ду = 25 мм; Ру = 16 кгс/см^2; t = 150°С
Рекомендуемый дроссельный перепад ΔР ≤ 4 кгс/см^2

Особенности конструкции:
1. Корпус выполнен с учетом возможности крепления между стандартными фланцами соответствующего диаметра.
2. Строительная длина всех типоразмеров РДУ одинаковая – 22 мм.
3. Уплотнение по отношению к внешней среде выполнено из термостойкого (до 150°С) материала.

Материал:
Корпус – Сталь 20
Привод и рабочий орган – Нержавеющая сталь AISI 316,304

Преимущества:
1. Предварительное дросселирование рабочего потока без использования рабочего органа (Диск поз. 4)
2. Обеспечивает плавное ручное регулирование расхода (перепада давлений);
3. Малые габариты, простота монтажа даже на существующем объекте.

Область применения:
Теплоэнергетика, водоснабжение – любые гидравлические системы (станционные трубопроводы, тепловые и водопрочные сети и пр.)

Обозначение на рисунке

1. Корпус со штуцерами под манометры	4. Диск	7. Уплотнение
2. Шпиндель	5. Гайка накидная (фиксирующая)	8. Штуцер (Ду 15) под манометр
3. Уплотнительная камера	6. Цилиндр ходовой	

Технические требования при эксплуатации РДУ – 25 /16 – НО15-НЖ

1. После монтажа регулируемого дроссельного устройства установить два вентиля (Ду 15; Ру16) на штуцера под манометры (поз. 8).
2. Перед первичной сборкой камеру ходового цилиндра заполнить смазкой по ГОСТ 21150-87
3. Перед установкой уплотнительных колец (поз. 7) внутреннюю поверхность уплотнительной камеры нанести смазкой по ГОСТ 21150-87. Замена уплотнительных колец (кольцо 020-025-30-2-5 по ГОСТ 9833-73) проводится один раз в год (при полном отключении РДУ от избыточного давления).
4. При необходимости в камеру ходового цилиндра и уплотнительную полость добавить смазку по ГОСТ 21150-87 (при полном отключении РДУ от избыточного давления).
5. Установка на трубопроводы в вертикальном положении. Допускается отклонение от вертикального положения до 45°.
6. После установки РДУ наружную поверхность покрыть антикоррозионным покрытием.
7. Направление движения рабочей среды: на Диск (поз. 4).
8. При установке РДУ на «обратном» трубопроводе в системах теплоснабжения рекомендуется высверлить в корпусе РДУ нерегулируемое (байпасное) отверстие, диаметр которого выбирается по расчету в соответствии с типом потребителя(при необходимости).
9. Гайку накидную (фиксирующую) – поз. 5 при регулировке отворачивать не более одного оборота. После замены уплотнения, смазки, проведения регулировки затяжку гайки производить от руки (без применения ключа).

Примечания:

1. Площадь регулируемого и нерегулируемого (байпасного) отверстий выбирается по результатам гидравлических расчетов сети
2. РДУ предназначено только для регулировки и не является запорным устройством (арматурой).

Расшифровка обозначения

РДУ – 25 / 16 – НО 15 - НЖ - Привод и рабочий орган – Нержавеющая сталь

- 15 – штуцера, диаметр, мм
- НО – Нормально открытое
- 16 – давление условное (Ру), кгс/см^2
- 25 – диаметр условный (Ду) трубопровода, мм
- РДУ – регулируемое дроссельное устройство

В комплект поставки входит только РДУ (в сборе)
По дополнительному соглашению в комплект поставки РДУ могут включаться краны под манометры 2шт., манометры 2шт и крепеж в виде шпильки и 8 гаек.
Гарантийный срок – 12 месяцев с даты продажи.

М. П. Дата продажи: Подпись: Расшифровка подписи: